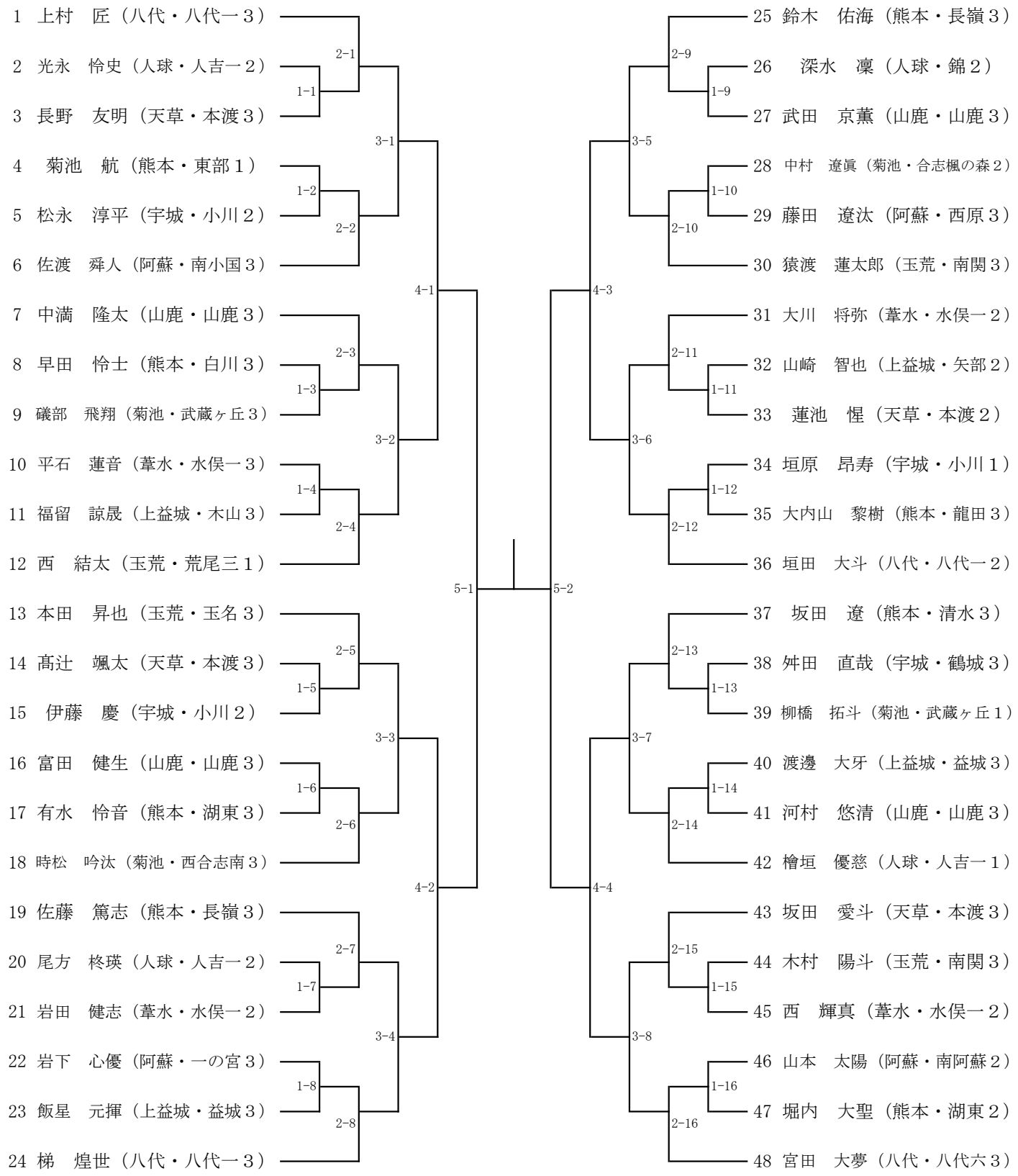令和５年度 熊本県中学校総合体育大会卓球競技　個人戦組み合わせ（男子）