熊本県中学校総合体育大会　剣道競技
令和5年7月23日（日）
菊池市総合体育館

令和５年　熊本県中学校総合体育大会剣道競技

男子団体戦

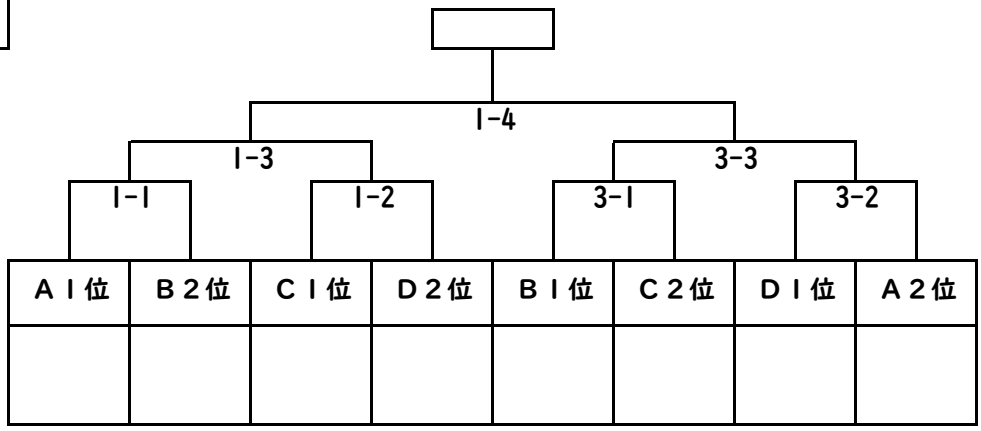

A

1	2	3	4
水俣第一中	旭志中	本渡中	九州学院中
芦北水俣	菊池	天草	熊本市

第１試合場

B

5	6	7	8
八代第二中	矢部中	高森中	西山中
八代	上益城	阿蘇	熊本市

第１試合場

C

9	10	11	12
多良木中	有明中	長嶺中	小川中
球磨人吉	玉名荒尾	熊本市	宇城

第３試合場

D

13	14	15	16
城西中	花陵中	鹿本中	菊池南中
熊本市	熊本市	山鹿	菊池

第３試合場

女子団体戦

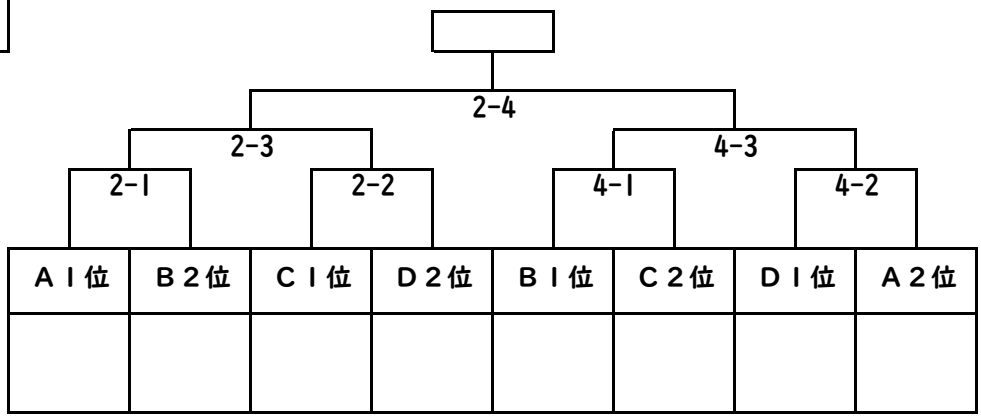

A

1	2	3	4
矢部中	宇土鶴城中	尚絅中	栖本中
上益城	宇城	熊本市	天草

第２試合場

B

5	6	7	8
竜南中	鹿本中	長嶺中	旭志中
熊本市	山鹿	熊本市	菊池

第２試合場

C

9	10	11	12
錦中	八代第五中	託麻中	城西中
球磨人吉	八代	熊本市	熊本市

第４試合場

D

13	14	15	16
京陵中	大津中	南阿蘇中	有明中
熊本市	菊池	阿蘇	玉名荒尾

第４試合場