令和５年度熊本県中体連バドミントン競技
令和5年7月22日
八代トヨオカ地建アリーナ

男子団体

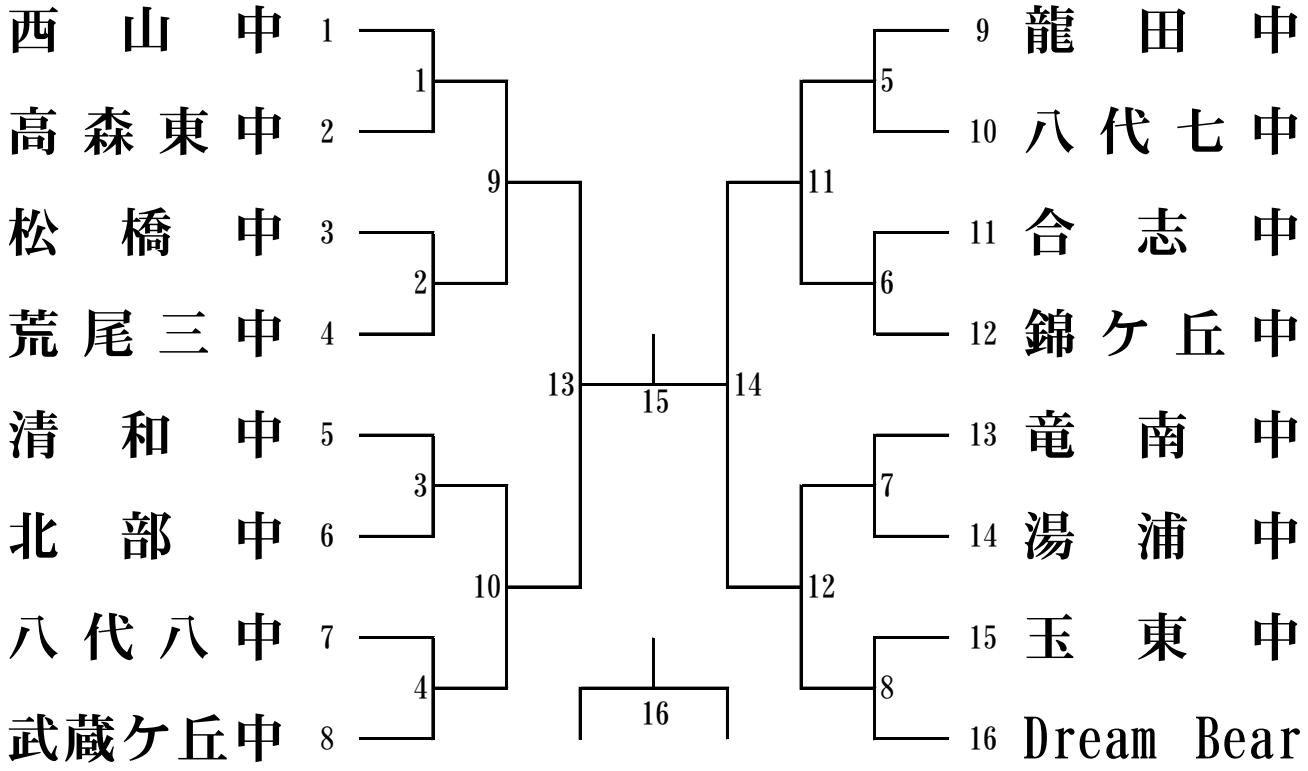
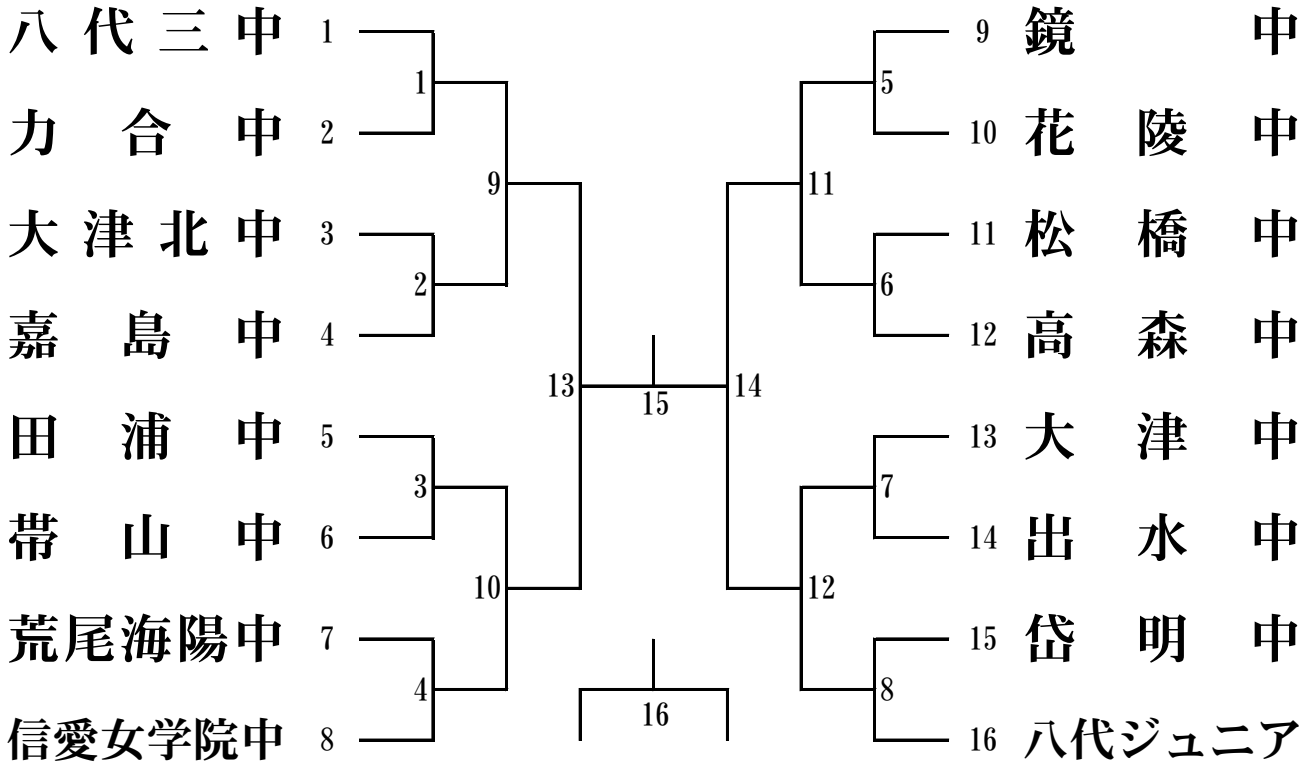
女子団体