令和5年度　熊本県中学校総合体育大会　ハンドボール競技　組み合わせ

開始式：各会場にて９：１５～

Aコート：　大矢野総合体育館
Bコート：　松島総合センターアロマ
Cコート：　天草市民センター
Dコート：　本渡中学校体育館

【男子の部】

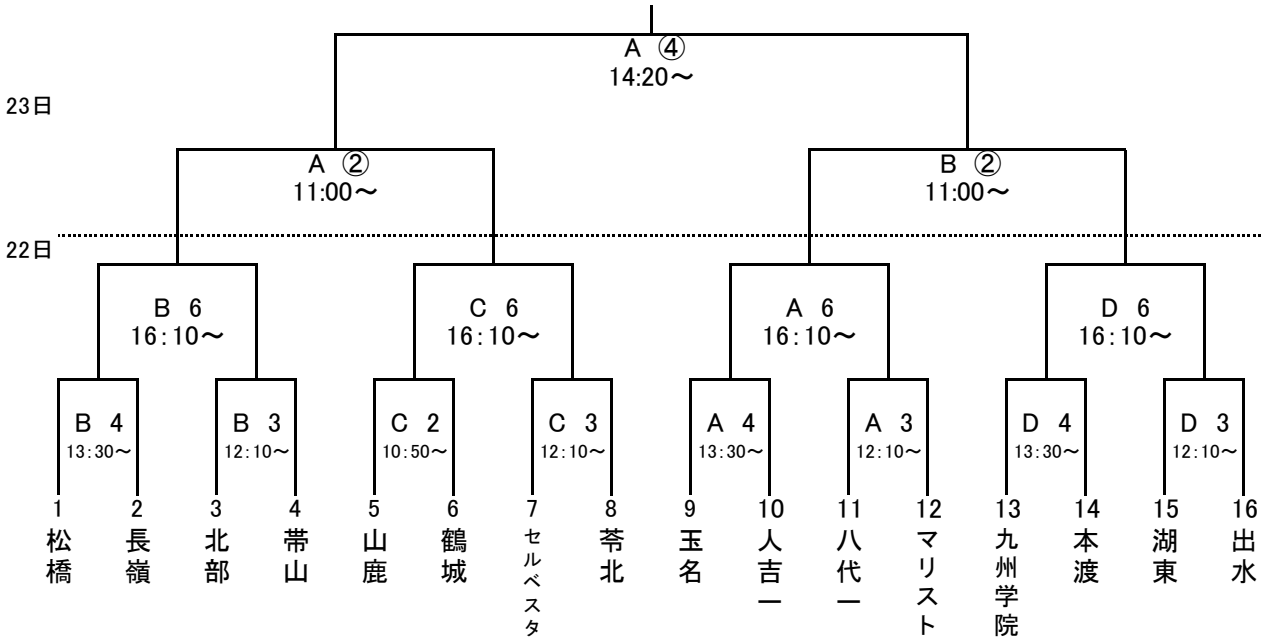

【女子の部】

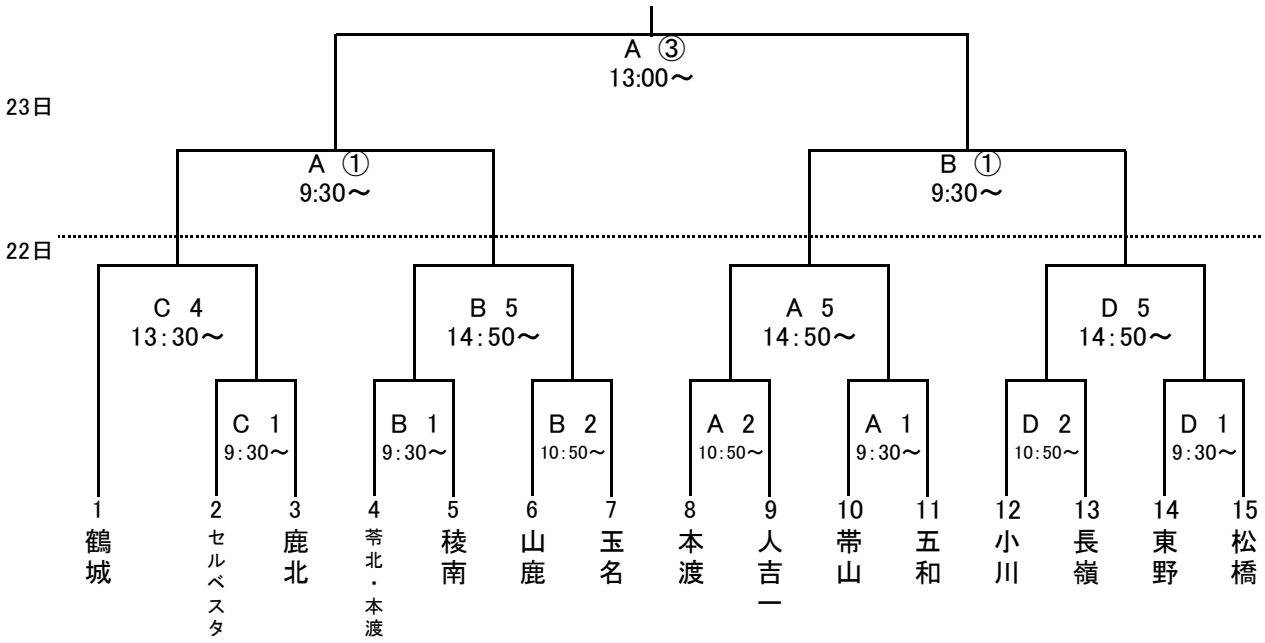

※男女同一監督への配慮のため、会場が変更になることがあります。